INSTRUCTIE

TRAPLEUNING MET LED VERLICHTING

BENODIGDE ONDERDELEN

U-profielbuis
136920-042-50-12

Eindkap
136732-042-12

Adapter voor LED draagprofiel
140780-24

Adapter voor vaste leuningsteun
140781-24

LED draagprofiel
155092-025

Helder of mat afdekglas
155090-025-24-03 of
155090-025-24-06

Leuningdrager
130103-042-12

Isoleerhuls voor kabeldoorvoer
200842

RVS lijm
999.14008.010.00

Tapset M5
G00003

LED strip*

Laagbolkopschroef M5×12mm
93.0511.512.13_50x

Verzonken inbusbout M5×10mm
7991-2-5×10_50x

Spaanplaatschroef 5×50mm
9049-2-5×50_20x

Plug 8×40mm
999.12108.100.00

BENODIGDE AANTALLEN PER LENGTECATEGORIE TRAPLEUNING

	0 - 100 cm	101 - 200 cm	201 - 300 cm	301 - 400 cm	401 - 500 cm
U-profielbuis	0 - 100 cm	101 - 200 cm	201 - 300 cm	301 - 400 cm	401 - 500 cm
Eindkappen	2	2	2	2	2
Adapters voor LED draagprofiel	4	8	10	14	16
Adapters voor vaste leuningsteun	2	2	3	4	5
LED draagprofielen	1	1	1 of 2	2	2
Afdekglazen	1	1	1 of 2	2	2
Leuningdragers	2	2	3	4	5
Isoleerhulzen	1	1	1	1	1
RVS lijm	1	1	1	1	1
Laagbolkopschroeven	4	4	6	8	10
Verzonken inbusbouten	8	12	16	22	26
Spaanplaatschroeven	6	6	9	12	15
Pluggen	6	6	9	12	15

* Wij verkopen geen verlichting.

INSTRUCTIE

TRAPLEUNING MET LED VERLICHTING

TIP: Gebruik deugdelijk montagegereedschap!

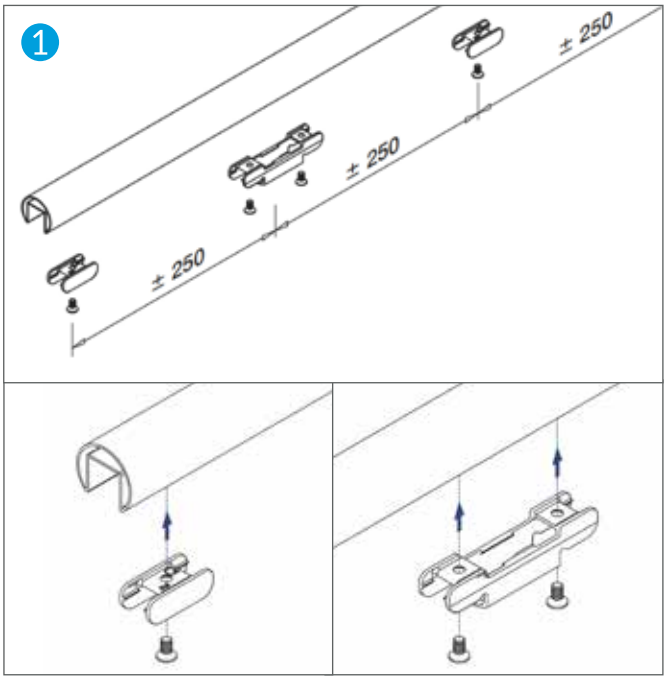

Stap 1: Allereerst worden de adapters in de buis gemonteerd voor het vastzetten van het LED draagprofiel. Gebruik daarbij de verzonken inbusbouten M5. Hiervoor dienen gaten geboord te worden met een diameter van 4.2 mm en schroefdraad M5 getapt te worden. Dit kan met de tapset M5.

Aan de uiteinden van de buis worden de korte adapters gemonteerd, dus je begint en eindigt met een korte adapter. Op de plaatsen waar de leuningdragers gemon-teerd gaan worden monteer je de lange adapters. Daar-tussenin plaats je om de 250 mm een korte adapter.

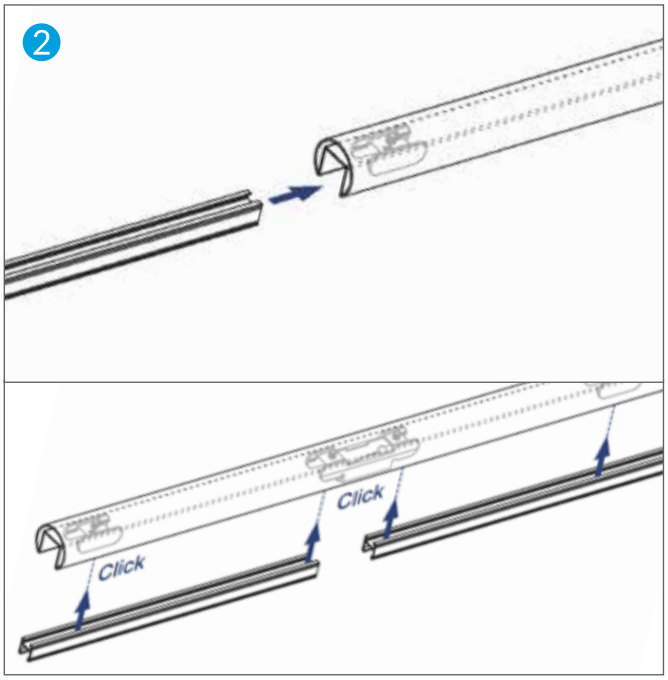

Stap 2: Meet de precieze ruimte tussen de lange adapters op en kort de LED draagprofielen op deze maat in. Schuif of klik de profielen vast in de adapters.

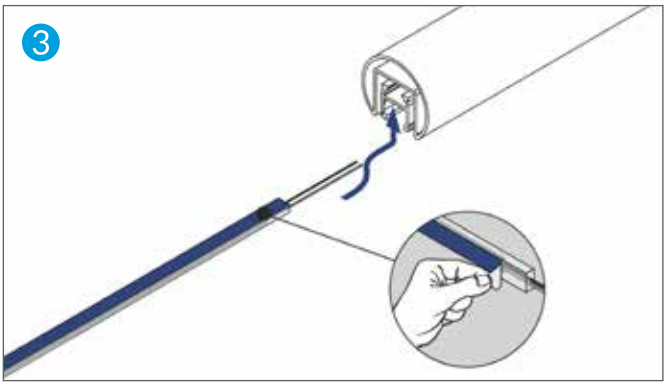

Stap 3: Kort (indien nodig) de LED strip in naar de lengte van de trapleuning. Maak de verlichting klaar voor gebruik en plak de LED strip in het draagprofiel.

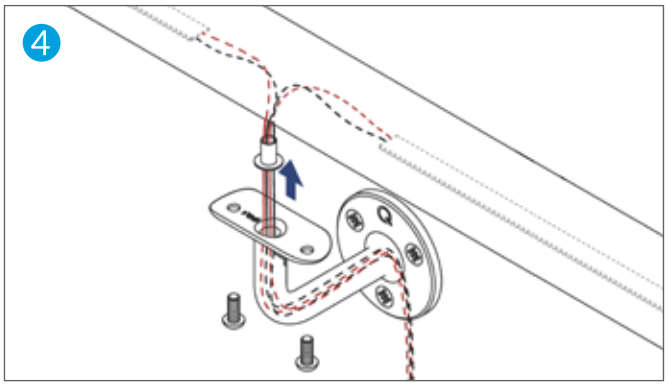

Stap 4: Leid de kabels van de LED verlichting door een isoleerhuls via de steel van een van de leuningdragers.

INSTRUCTIE

TRAPLEUNING MET LED VERLICHTING

TIP: Gebruik deugdelijk montagegereedschap!

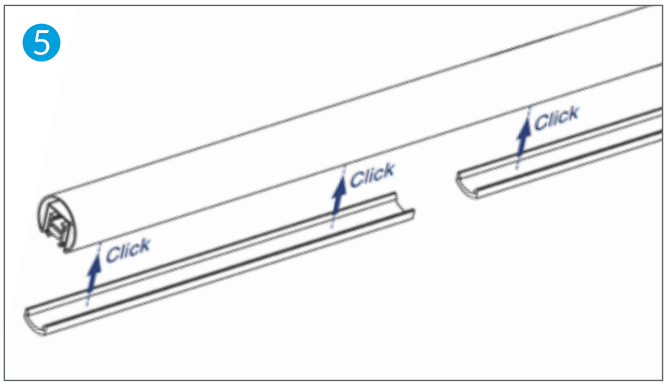

Stap 5: Kort ook het afdekglas in naar de juiste lengtes en klik deze op het draagprofiel.

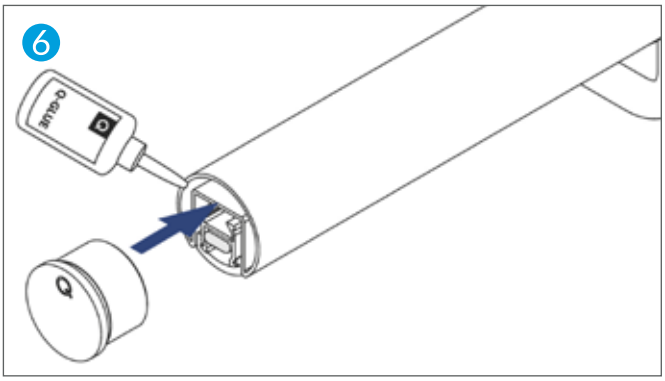

Stap 6: Werk de leuning af met de eindkappen. Deze monteer je met RVS lijm op de kopse kanten van de buis. Lees voor gebruik de gebruiksaanwijzig van de lijm.

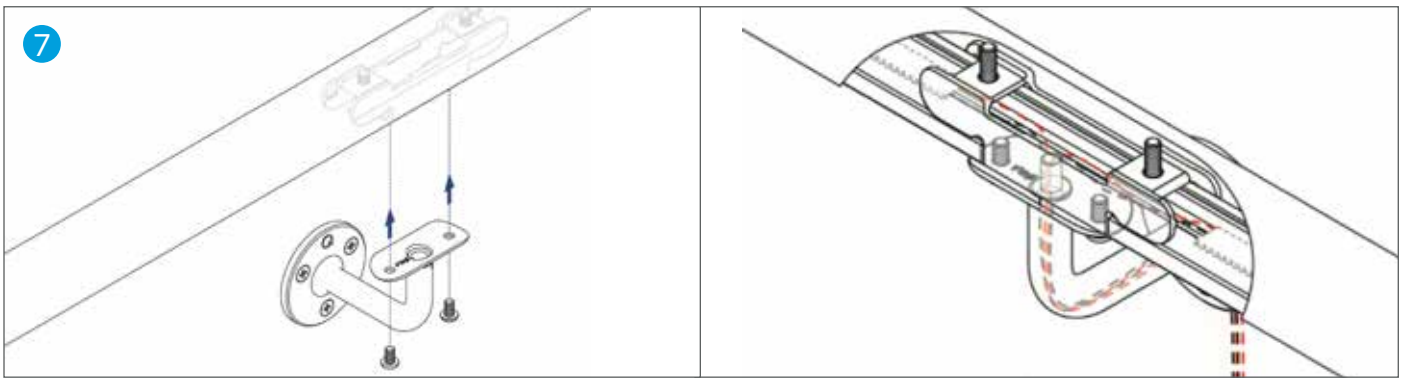

Stap 7: Monteer de leuningdragers op de brede adapters met de laagbolkopschroefjes. Met de spaanplaatschroeven en pluggen monteer je de leuningdragers tegen de muur.

Aan deze handleiding kunnen geen rechten worden ontleend.
Niets uit deze publicatie mag worden gekopieerd zonder uitdrukkelijke schriftelijke toestemming van RVS Land.

VEEL PLEZIER MET JE NIEUWE RVS TRAPLEUNING!

RVSLAND.nl

+31 (0)45-7370045 info@rvsland.nl